１６．外角の和の性質

1 外角の和を求めなさい。

①

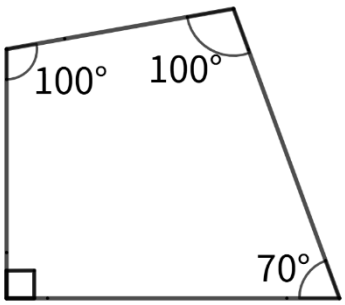

②

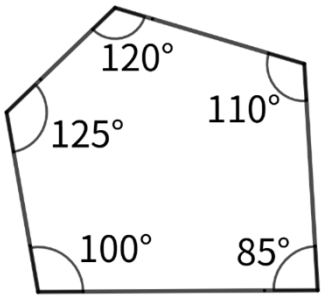

③

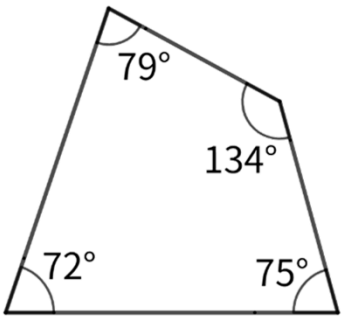

④

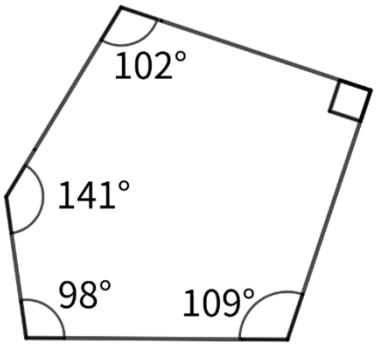

2 正多角形の外角の和を求めなさい。

正三角形

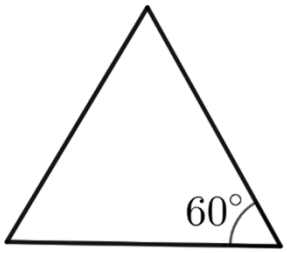

正方形

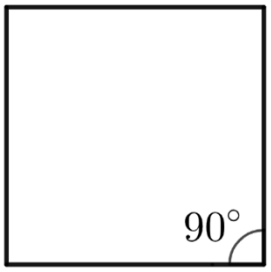

正五角形

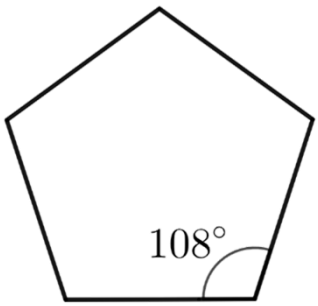

正六角形

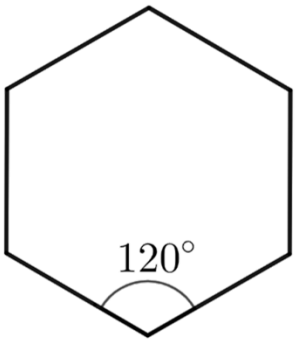

正八角形

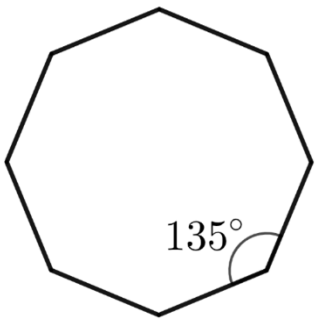

正九角形

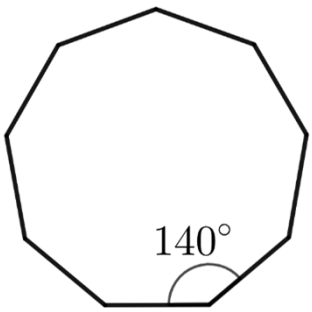

正十角形

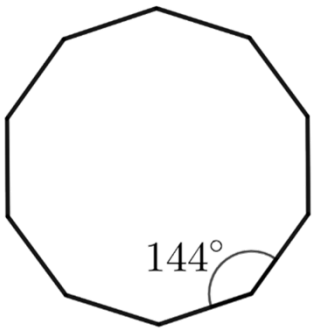
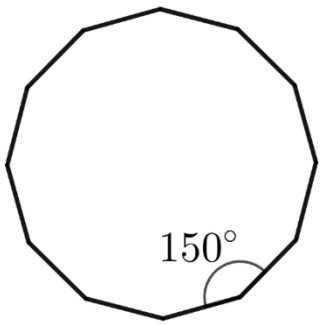
正十二角形